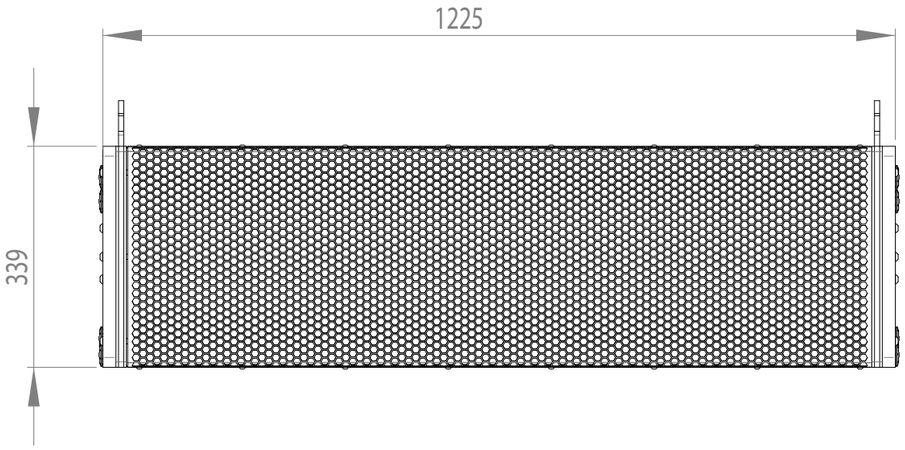

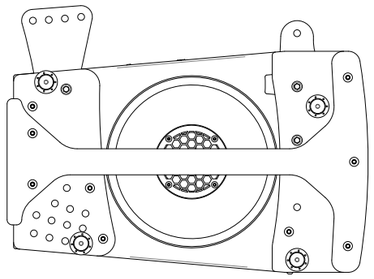

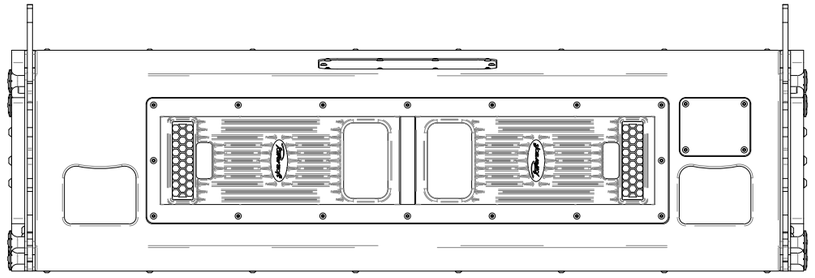

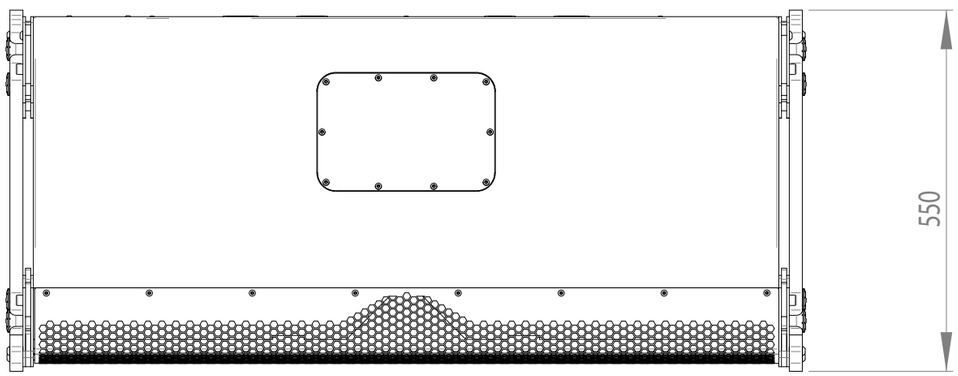

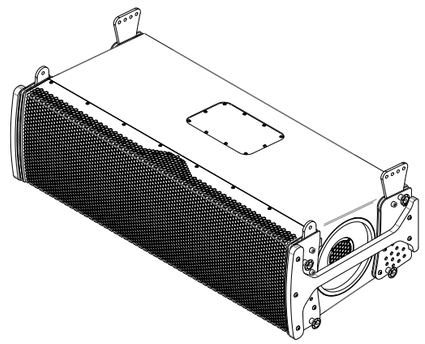

IDEA	Nombre hoja EVO24-M		
Autor Dpto. Técnico		Fecha 16/08/2017	Revisado 6/10/2017
	Unidades mm	Escala 1:10	Hoja nº 1/1